平成２５年度　長崎県高等学校総合体育大会バレーボール競技　組み合わせ　女子
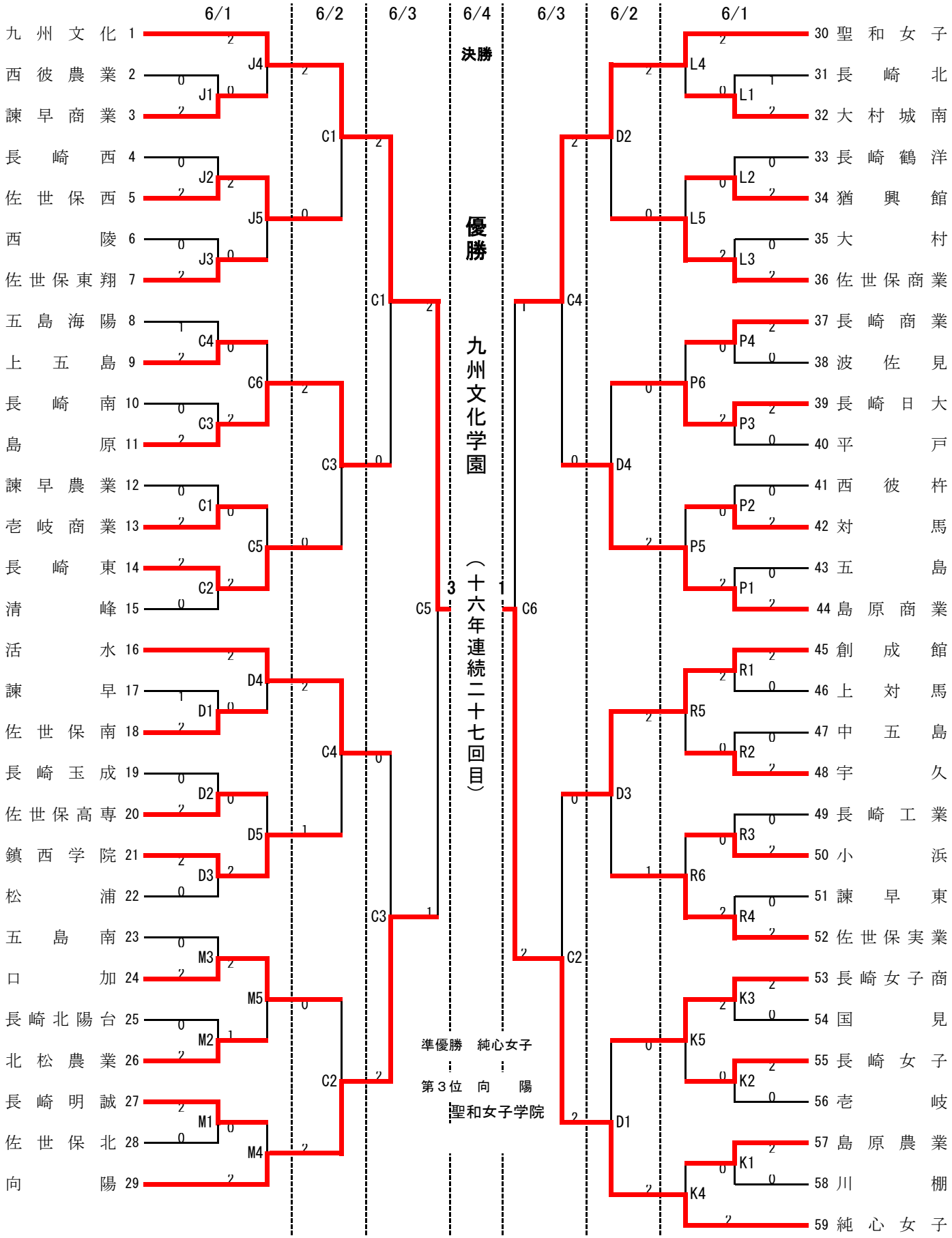
佐世保市体育文化館・・・・特・C・D　　九州文化学園・・・・J・K　　聖和女子学院・・・・L・M　　佐世保実業・・・・P・R