平成２８年度　第６９回全日本バレーボール高校学校選手権大会　長崎県大会　男子結果
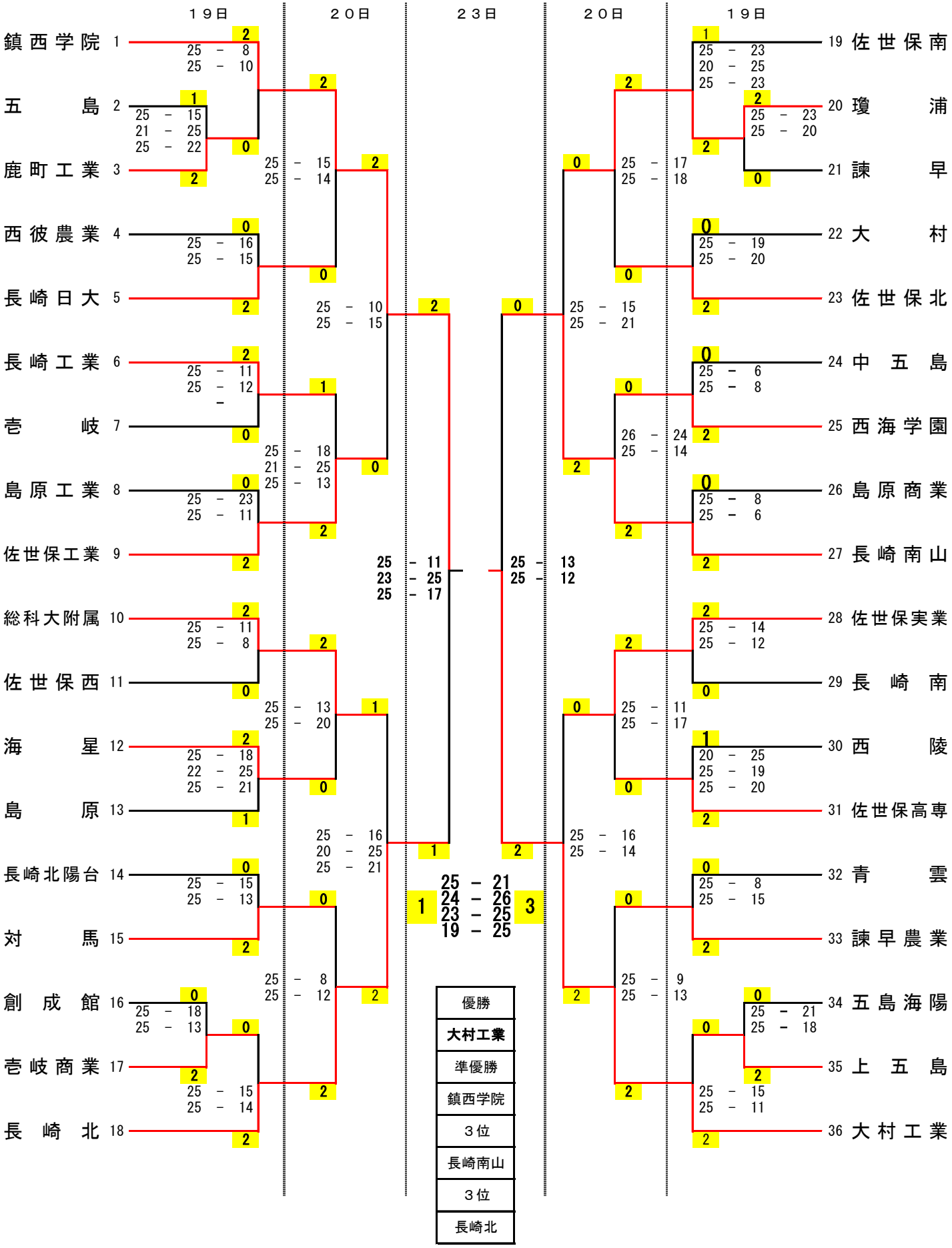
県立総合体育館・・Ａ・Ｂ　　長崎北・・Ｃ・Ｄ　　長崎南山・・Ｅ・Ｆ