平成２８年度　長崎県高等学校新人体育大会バレーボール競技　女子組み合わせ
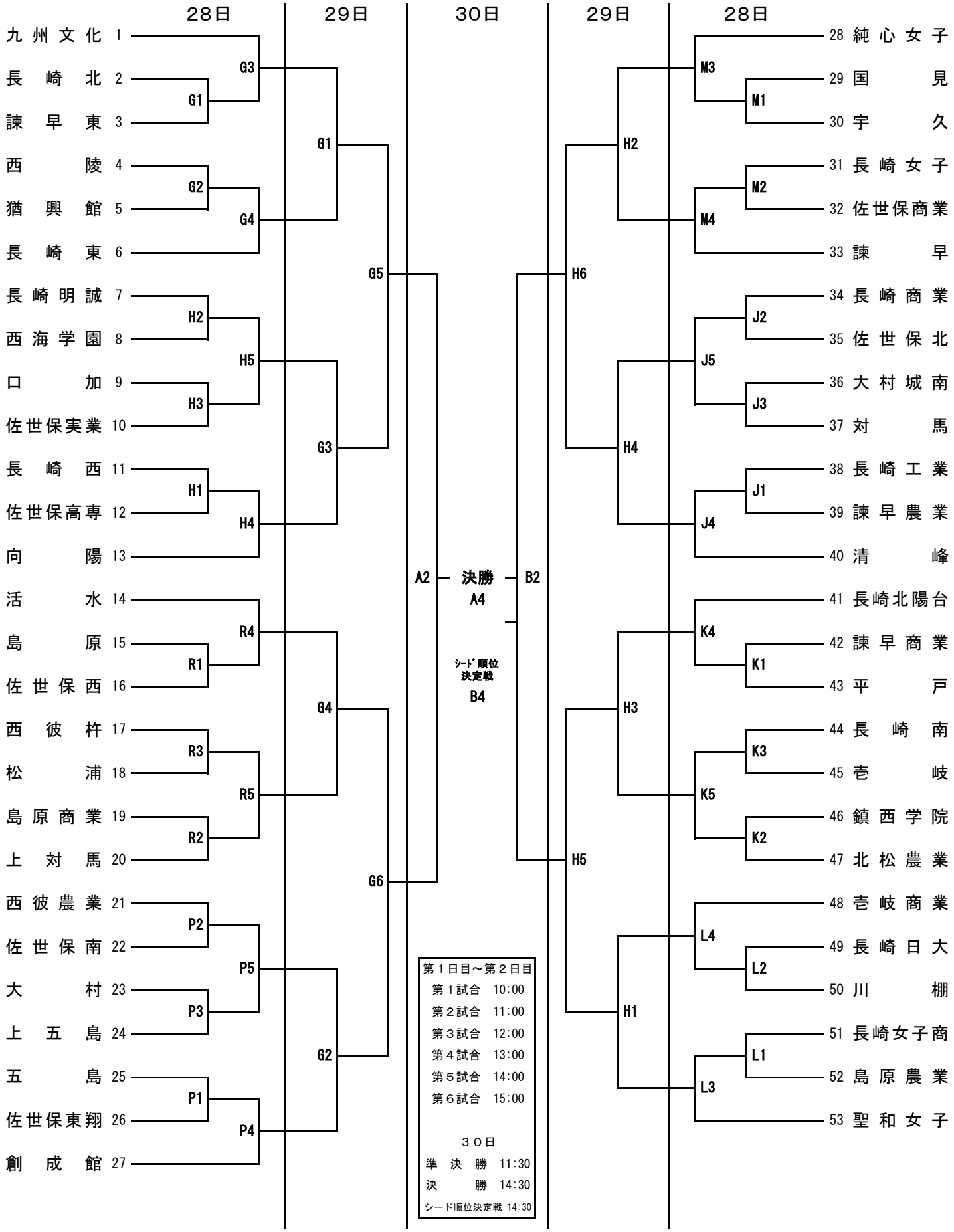
シーハット大村・・・・A・B　向 陽・・・・G・H　大村城南・・・・J・K　諫 早・・・・L・M　創 成 館・・・・P・R