平成２８年度　長崎県高等学校新人体育大会バレーボール競技　　男子　結果

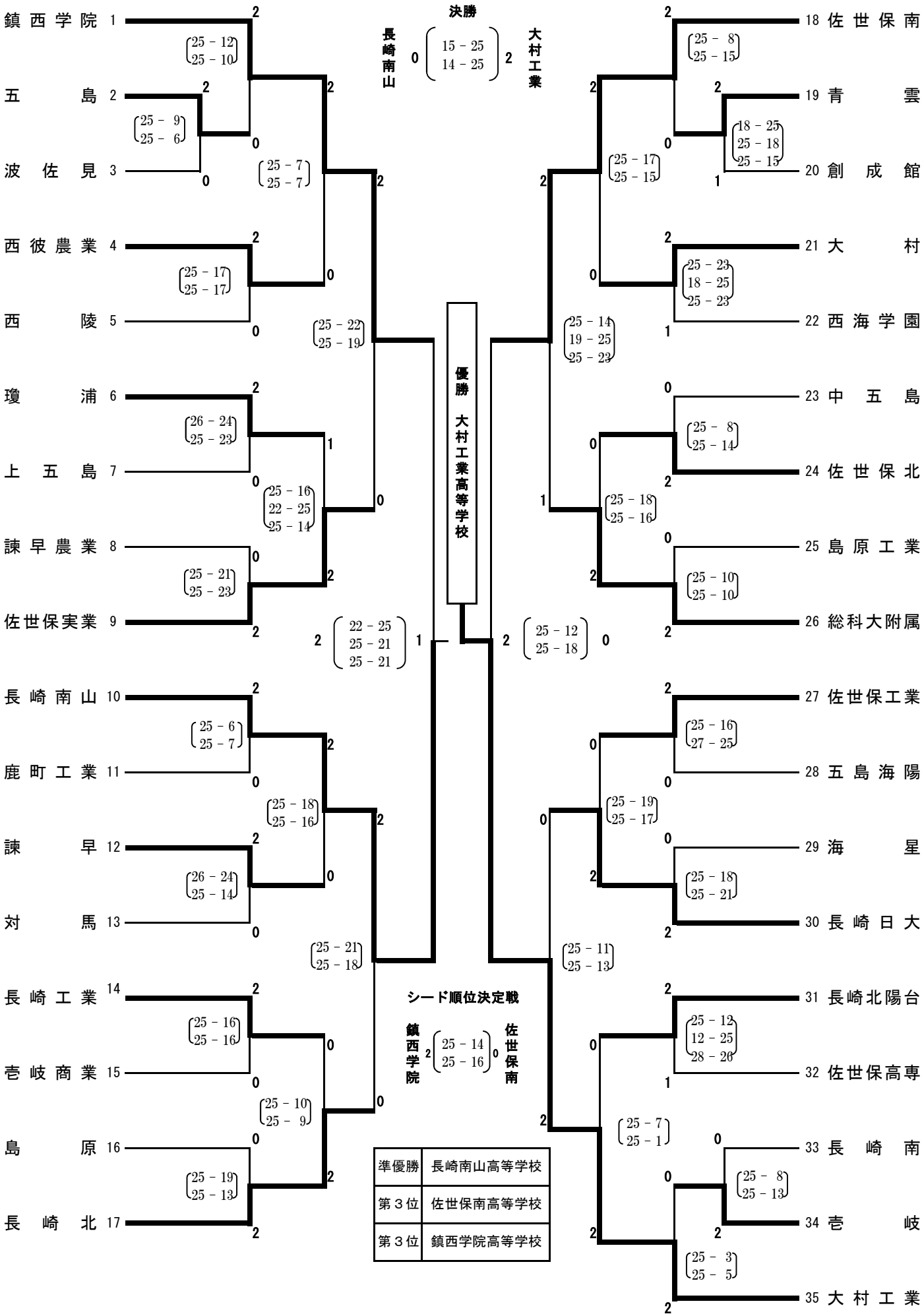

準優勝	長崎南山高等学校
第３位	佐世保南高等学校
第３位	鎮西学院高等学校