平成２８年度　長崎県高等学校新人体育大会バレーボール競技　女子　結果

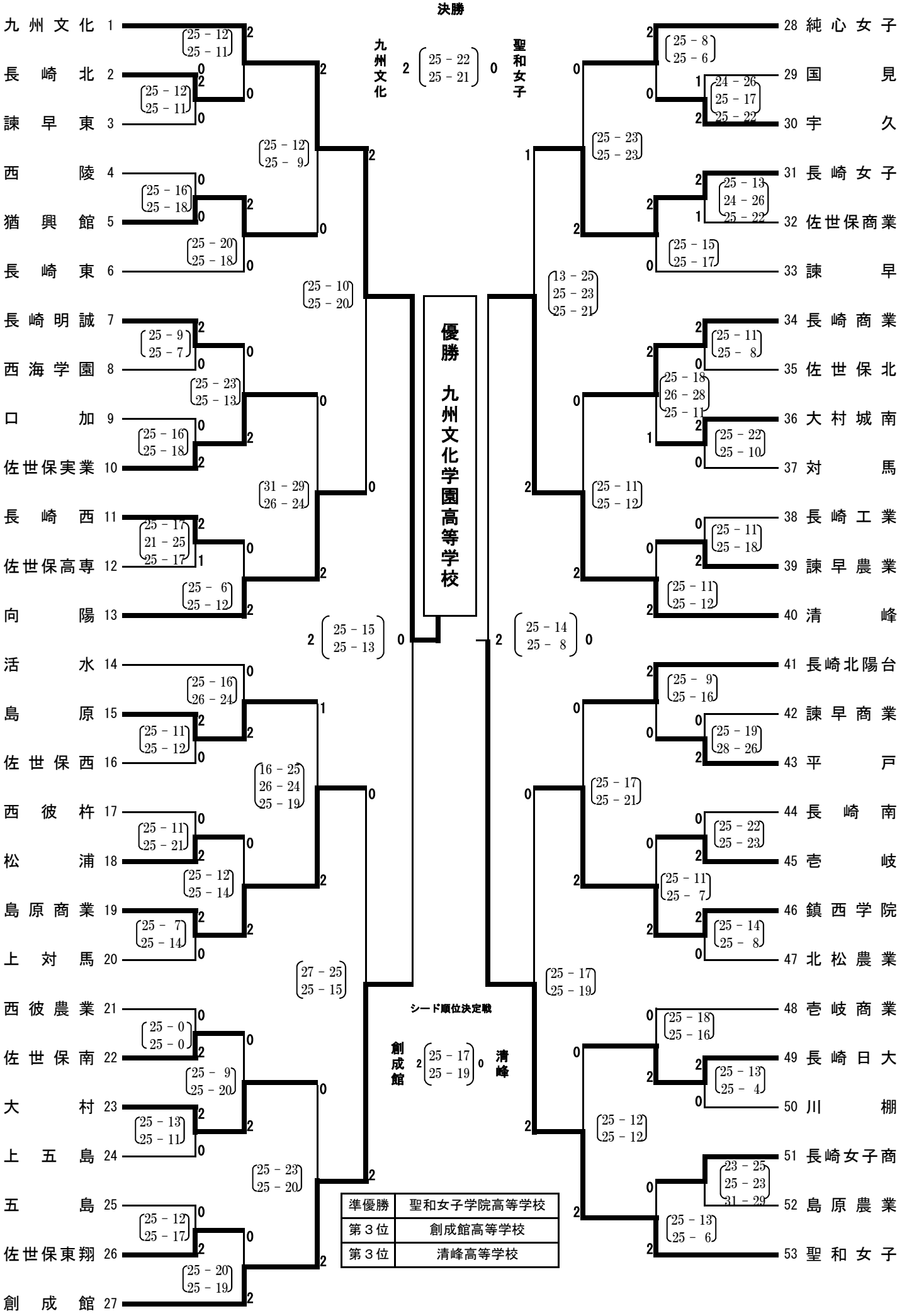

準優勝	聖和女子学院高等学校
第３位	創成館高等学校
第３位	清峰高等学校